Prénom : ..... Savoir lire

Exploitation	Le défi de gribouille, P. Cortes Bueno	___ /___

★ Découverte de la première page de couverture

1. **Observe** la première page de couverture et **réponds** aux questions selon ce que tu penses.

a. Quel est le titre de l'histoire ?

_____

b. Que vois-tu sur l'illustration ?

_____

_____

_____

_____

c. Qui est Gribouille ?

_____

d. Quel pourrait être le défi de Gribouille ?

_____

_____

★ Découverte de l'histoire

1. **Observe** l'illustration.

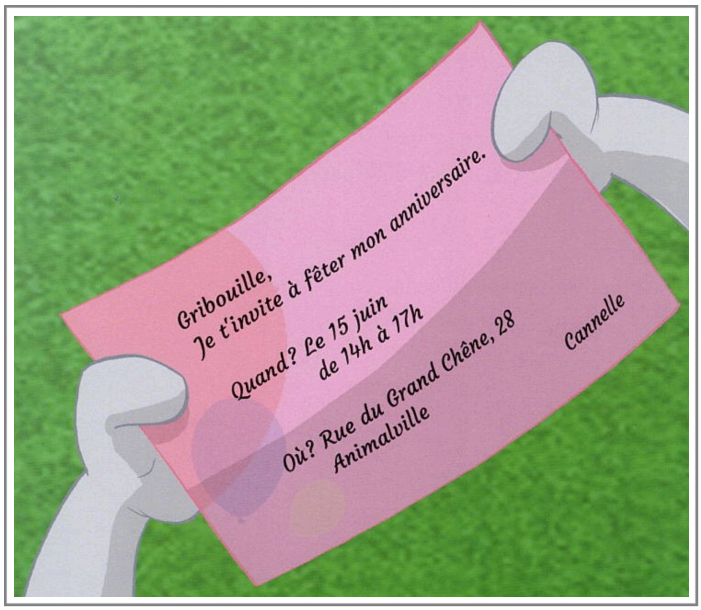

b. De quel type de document s'agit-il ? **Coche**.

☐ une lettre

☐ une carte d'invitation

☐ une carte postale

☐ une carte d'identité

c. **Souligne**.

a. en bleu le motif de l'évènement.

b. en orange la date de l'évènement.

c. en vert le lieu de l'évènement.

d. en rose l'heure du début de l'évènement.

Cite les cadeaux auxquels le chat a pensé. (deux éléments)

_____

_____

_____

2. **Écris** le nom des personnages.

_____

_____

_____

_____

_____

_____

3. **Entoure** le personnage principal de cette histoire.

Cannelle - Gribouille - madame la taupe - le castor - Colletou l'escargot - Léon

4. **Indique** le personnage qui s'exprime.

a. « Je n'ai pas d'idée pour toi mais je peux te donner une toile et un fusain. » (P.4)

_____

b. « Qu'est-ce qui ferait plaisir à Cannelle ? » (P.6)

_____

c. « Je n'ai pas d'idée pour toi mais tu peux choisir trois objets dans ma collection. » (P.12)

_____

d. « Tu est bien tombé, mon minou. » (P.20)

_____

e. « Oui, je te prête ma pince et mes ciseaux. » (P.16)

_____

f. « Je n'ai pas d'idée pour toi mais je peux te donner de jolis pots de peinture et quelques feuilles de couleur.. » (P.8)

_____

5. **Numérote** l'histoire dans l'ordre chronologique.

_____	Gribouille est super content d'être invité. Il lui faut un cadeau.
_____	Je peux te donner de jolis pots de peinture et quelques feuilles de couleur.
_____	Le chat installe sa toile sur un chevalet.
_____	Je n'ai pas d'idée pour toi mais tu peux choisir trois objets dans ma collection.
_____	Gribouille est super content d'être invité.
_____	Gribouille recule de quelques pas. Il admire son tableau.
_____	Je te prête ma pince et mes ciseaux.
_____	Je peux te donner une toile et un fusain.
_____	Une touche de bleu turquoise, une note de rouge framboise, un soupçon de vert …
_____	Ma toilette de chat ne suffira pas.

6. **Complète** le résumé de l'histoire avec les mots de l'album.

Tous les personnages de l'histoire sont des _____ . Gribouille est un _____ qui reçoit une carte. Il est invité à _____ de _____ Il rencontre un _____ il ne sait pas quel _____ offrir à Cannelle. Pour l'aider, madame la taupe lui donne une_____ et un_____ . Son ami Léon lui offre de jolis _____ de peinture accompagnés de quelques jolis de couleurs. Ce n'est pas fini, le chat reçoit des objets de collection par _____ une pince et des _____ par le castor et de la colle par _____ . Au boulot, c'est très _____ qu'il finit sa _____ C'est impatient, en ayant les _____ de son coeur qui s'accélèrent que Gribouille se lance et offre son _____ à Cannelle.

★ Autour de l'histoire

1. **Écris** le mot correspondant à chaque image.

_____

_____

_____

_____

_____

_____

_____

_____

2. **Cherche** dans le dictionnaire la nature de chaque mot.

(verbe - déterminant - nom - adjectif - adverbe - préposition)

dans	_____	demain	_____
rapidement	_____	castor	_____
donner	_____	chez	_____
un	_____	catastrophe	_____

3. **Explique** les expressions suivantes.

- Un soupçon de vert :

_____

- Propre comme un sou neuf :

_____

- À toute vitesse :

_____

4. **Trouve** un synonyme (deux mots qui signifient la même chose) des mots suivants.

satisfait	_____	beau	_____
artiste	_____	gribouillé	_____
chat	_____	oeuvre	_____

5. **Complète** les critères de l'araignée pour chaque phrase.

a. En rentrant, il découpe près de son chevalet soigneusement le coeur pour le coller.

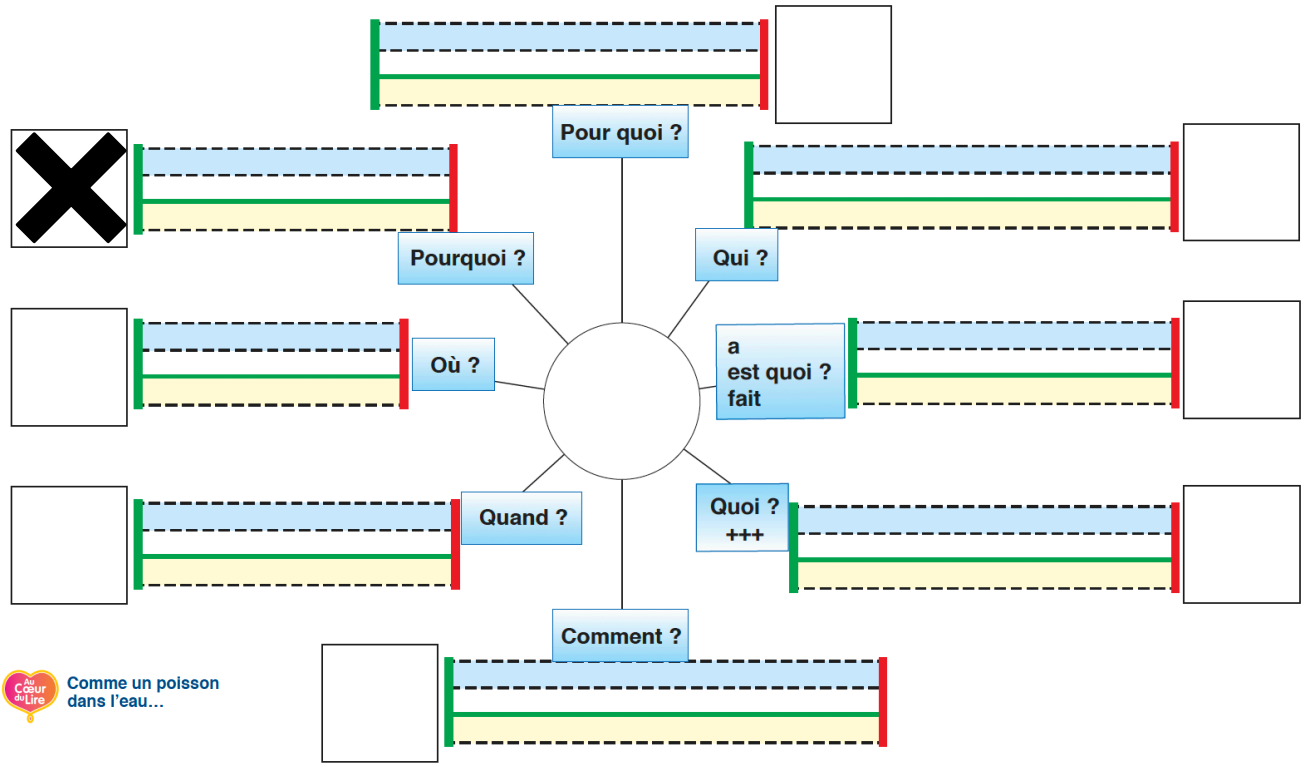

Comme un poisson dans l'eau...

b. Ce soir, Gribouille rentre chez lui à toute vitesse car il a du travail.

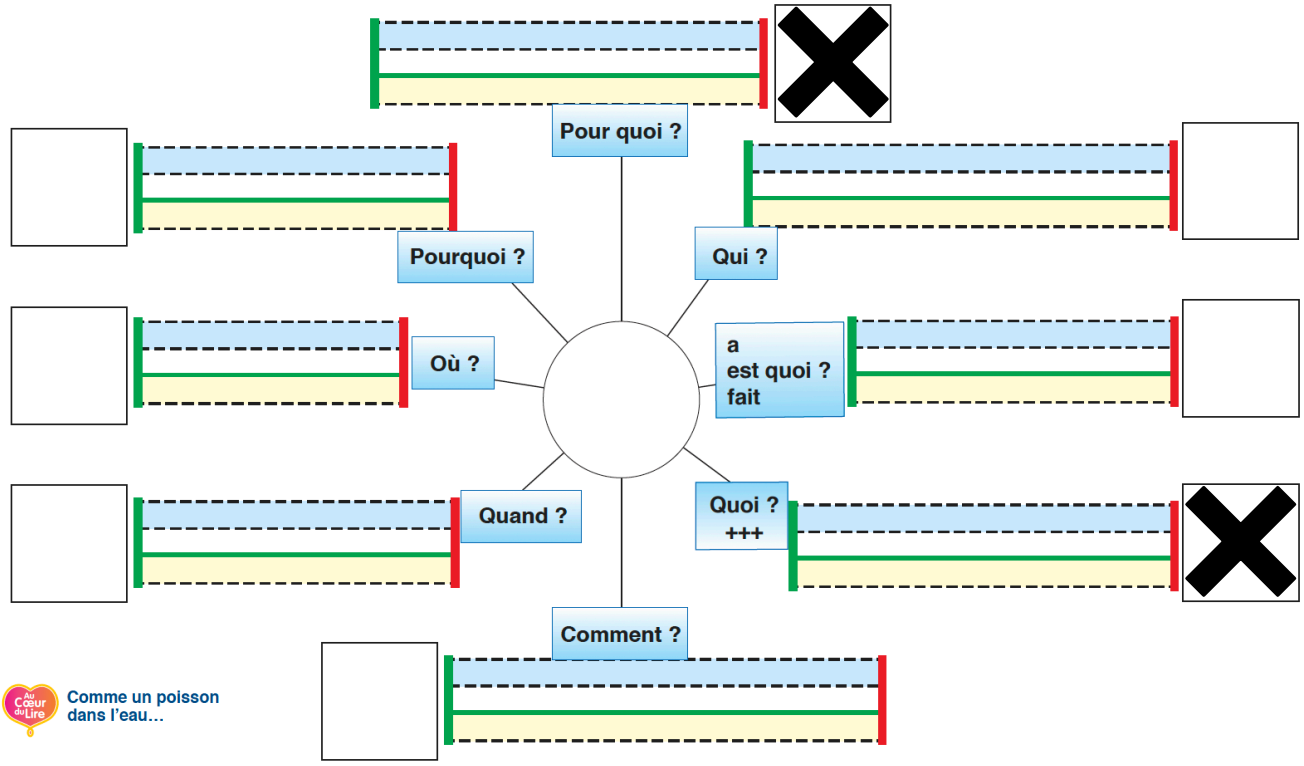

Comme un poisson dans l'eau...

6. **Réécris** les phrases afin qu'elles soient correctes.

a. je n'ai plus beaucoup de temps. (point, majuscule ou sens)

_____

b. Je lui un cadeau prépare. (point, majuscule ou sens)

_____

c. Dans trois jours, c'est l'anniversaire de Cannelle (point, majuscule ou sens)

_____

d. Je réalise l'anniversaire pour un cadeau de Cannelle.(point, majuscule ou sens)

_____

7. **Ajoute** la ponctuation manquante.

a. Peux-tu m'aider ____ (P.4)

b. Bonjour Léon ____ j'ai un souci ____ (P.8)

c. Ah ____ j'ai trouvé ____ (P.6)

d. Le matou se met au travail ____ (P.6)

e. Cette fleur sera fanée samedi ____ (P.14)

8. **Trouve** 4 noms communs et 4 noms propres dans l'album.

a. NOMS COMMUNS : un nom commun est précédé d'un déterminant.

_____

_____

b. NOMS PROPRES : un nom propre comporte une majuscule.

_____

_____

9. **Souligne** le verbe et indique l'infinitif. (exemple : je <u>vois</u> un chien = voir)

a. Je ne peux pas l'accrocher. _____

b. Gribouille admire sa peinture. _____

c. Ma toilette de chat ne suffira pas. _____

d. Gribouille rentre chez lui en courant. _____

10. **Dessine** le chef d'oeuvre de Gribouille en y insérant tous les éléments donnés par les animaux.

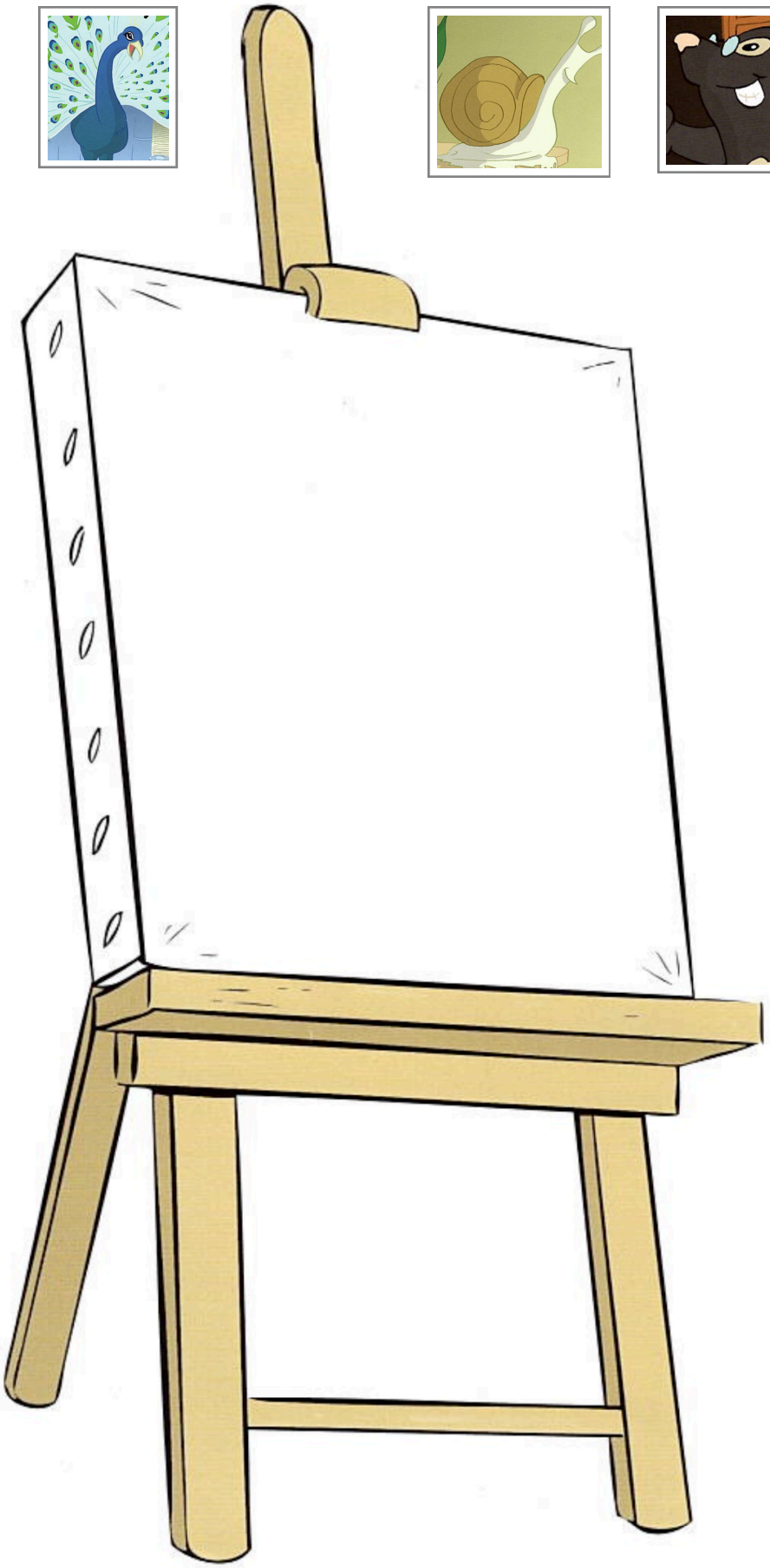

11. **Invente** la suite de l'histoire.

Cannelle fête son anniversaire entourée de ses amis. Comment s'est passée cette journée, qu'ont-ils fait comme activités ? Qu'ont-ils mangé ? Cannelle a t-elle eu une ou plusieurs surprises ?

A toi d'**imaginer** le déroulement de la fête et de **rédiger** quelques phrases pour l'expliquer. **Écris** d'abord dans ton cahier de brouillon.

Pour t'aider :
- Ta farde à outils
- l'Eurêka
- Le dictionnaire
- Le Bescherelle

Prénom : ..... Savoir lire et écrire

Evaluation	Le défi de gribouille, P. Cortes Bueno	___ /___

Critères évalués	Je m'évalue	J'obtiens
Mon texte est lisible.	OUI - NON	/ 2
Mes phrases respectent le thème.	OUI - NON	/ 2
J'ai respecté les marques de la ponctuation.	OUI - NON	/ 2
Mes phrases ont du sens.	OUI - NON	/ 2
J'ai corrigé mes erreurs à l'aide des outils.	OUI - NON	/ 2

Remarques / Conseils	Total
	/ 10
	Signature

Niveau actuel de l'album	Niveau du prochain album
☐ Niveau 1	☐ Niveau 1
☐ Niveau 2	☐ Niveau 2
☐ Niveau 3	☐ Niveau 3